Détecteur de présence - Professional Line

IR Quattro HD 24m

COM1 - faux-plafonds blanc
EAN 4007841 079369
Réf. 079369

IR Quattro HD 24m

COM1 - faux-plafonds blanc
EAN 4007841 079369
Réf. 079369

Schéma du circuit principal

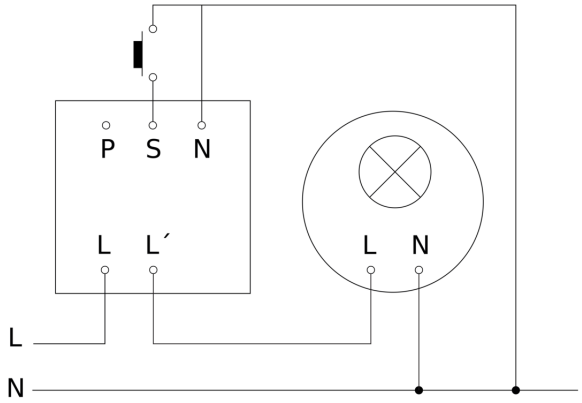

Schéma du circuit d´interconnexion maître/maître

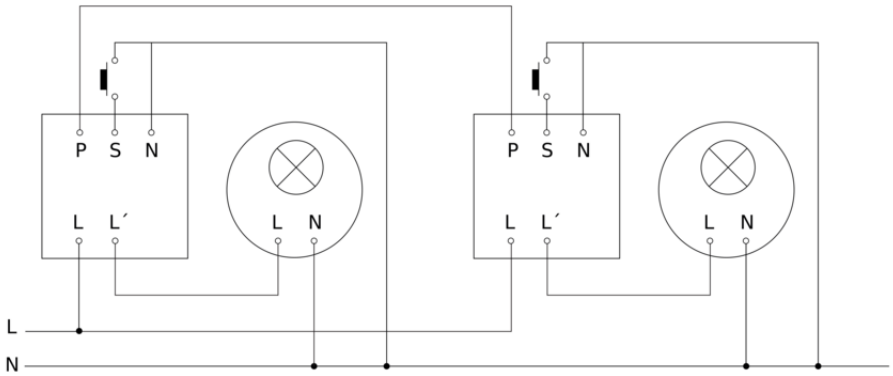

IR Quattro HD 24m

COM1 - faux-plafonds blanc
EAN 4007841 079369
Réf. 079369
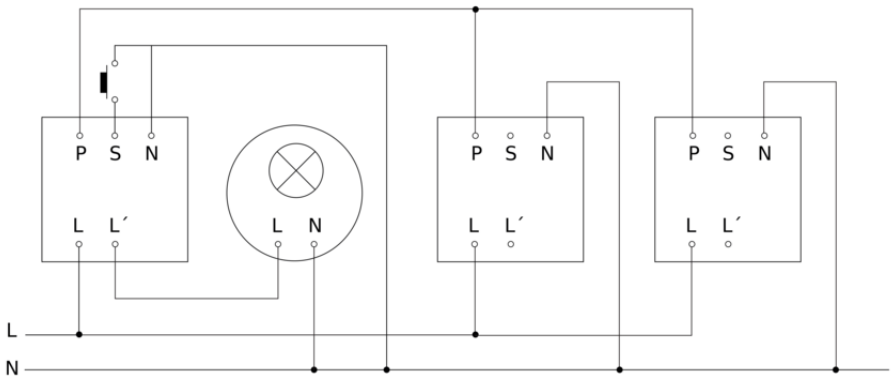
Schéma du circuit d´interconnexion maître/esclave